Focus M41
Jednoručna kuhinjska miješalica 280, jedan mlaz
Završne obrade: **krom** Broj artikla: **31817000**

Opis

Značajke proizvoda

- Ručka se može smjestiti lijevo ili desno
- ComfortZone 280
- Područje zakretanja može se namjestiti u 3 položaja na 110°, 150° ili 360°
- normalan mlaz
- Maksimalna količina protoka pri 3 bara: 12 l/min
- keramička kartuša
- Vrsta priključka: G ⅜ priključna cijev
- Prilagodljivo ograničenje temperature
- Prikladno za protočne grijače
- kategorija buke: I
- kategorija protoka vode: O

Tehnologija

AirPower

Comfort Zone

Nagrade za dizajn

iF DESIGN AWARD 2020

GERMAN DESIGN AWARD WINNER 2021

ICONIC AWARDS 2021 INNOVATIVE INTERIOR winner

ICONIC AWARDS 2020 INNOVATIVE ARCHITECTURE best of best

Slika proizvoda
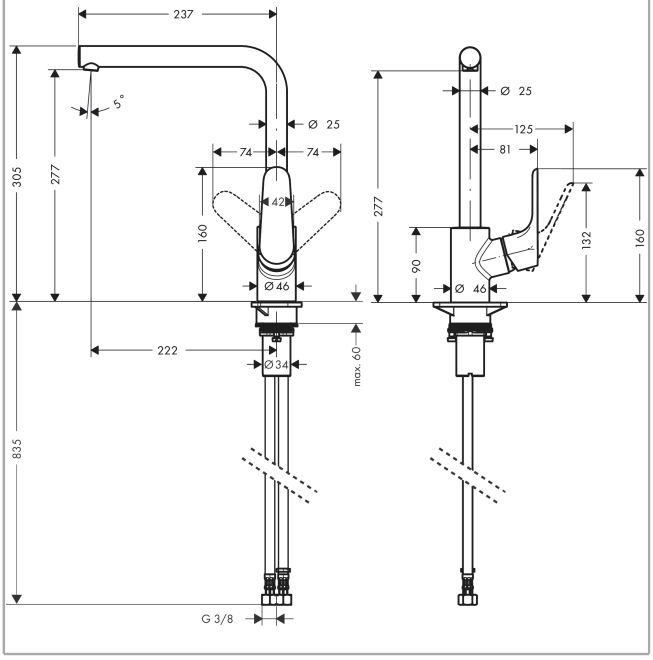
Mjerna skica